EV PGV 100 9V - 1" FF

Pompes-Direct
58 route de Perpignan
66380 PIA
Tél. : 04 68 737 737

Le 25/07/2025

PGV

Hunter®

Une gamme complète d'électrovannes de niveau professionnel robustes conçues pour faire face à tous les besoins en matière d'espaces verts privés et municipaux.

Cette électrovanne robuste et efficace bénéficie de fonctionnalités optimales dont vous aurez besoin pour faire face aux difficultés que présente votre site. Pour les applications paysagères de taille plus réduite, l'électrovanne PGV est disponible en quatre configurations de modèle 1", proposant une conception en angle, filetée, taraudée ou version raccord rapide. En outre, chaque modèle est disponible en versions équipées ou non du réglage de débit. Pour les applications paysagères plus vastes, des modèles d'électrovannes PGV en ligne/angle d'1½" et 2" (avec réglage de débit) sont disponibles. Tous les modèles proposent des matériaux de haute qualité durables et une membrane robuste munie d'un support pour prévenir toute défaillance de pression.

Caractéristiques et avantages

- **Le solénoïde robuste de Hunter** Offre un fonctionnement optimal et une longue durée de vie
- **Matériaux de haute qualité, puissance de 10,3 bars (1 034 kPa)** Conçu avec des matériaux durables anti-usure
- **Purge manuelle interne et externe** Deux options pour un fonctionnement manuel
- **Réglage de débit à l'aide d'une vis de réglage** Réglez le débit de chaque zone d'un système
- **Support de membrane rigide** Prévient les défaillances de pression en cas de conditions difficiles
- **Configurations en ligne et d'angle** Simplicité d'utilisation pour tout type d'application
- **Chapeaux à vis captives et plongeur de solénoïde** Fini les pièces perdues pendant l'entretien !
- **Compatible avec le régulateur de pression Accu-Set™** Régulation de pression à valeur affichée pour un contrôle précis du système

Une électrovanne pour ceux qui portent un regard différent sur les installations

Si la conduite principale de votre système est plus profonde que la conduite latérale, Hunter propose une électrovanne conçue spécifiquement pour s'adapter à vos besoins. La version d'angle de l'électrovanne PGV propose toutes les fonctions très pratiques que vous attendez d'une électrovanne Hunter, et bénéficie en outre d'une conception qui s'adaptera sans peine aux spécificités des configurations de vos installations. Si l'on considère l'utilisation d'un tel produit comme peu conventionnelle, l'électrovanne d'angle PGV peut se targuer d'une caractéristique de débit réduisant les pertes de charge propres aux électrovannes en ligne que l'on retrouve dans les dispositions de système plus « conventionnelles ». L'électrovanne d'angle PGV s'avère donc le choix idéal pour les systèmes d'irrigation dont le fonctionnement requiert une basse pression.

Electrovanne PGV

Modèles

PGV-100G – vanne en ligne en plastique 1", taraudée
PGV-101G – vanne en ligne en plastique 1" avec réglage de débit, taraudée
PGV-100A – électrovanne d'angle en plastique 1"
PGV-101A – électrovanne d'angle en plastique 1" avec réglage de débit
PGV-100MB – vanne en ligne en plastique 1", mâle x cannelure 1"
PGV-100MB125 – vanne en ligne en plastique 1", mâle x cannelure 1¼"
PGV-101MB – vanne en ligne en plastique 1" avec réglage de débit, mâle x cannelure 1"
PGV-101MB125 – vanne en ligne en plastique 1" avec réglage de débit, mâle x cannelure 1¼"
PGV-100MM – vanne en ligne en plastique 1", mâle x mâle
PGV-101MM – vanne en ligne en plastique 1" avec réglage de débit, mâle x mâle
PCZ10125 – kit de départ goutte-à-goutte 1", régulateur 1,72 bar (172 kPa)
PCZ10140 – kit de départ goutte-à-goutte 1", régulateur 2,76 bar (275 kPa)
PGV-151 – électrovanne d'angle/vanne en ligne en plastique 1½" avec réglage de débit
PGV-201 – électrovanne d'angle/vanne en ligne en plastique 2" avec réglage de débit
PGV 100 GB 9V vanne en ligne en plastique 1" solenoide 9V
PGV 151 DC 9V vanne ligne/angle en plastique 1½" solenoide 9V
PGV 201 DC 9V vanne ligne/angle en plastique 2" solenoide 9V

Dimensions (H x l x P)

- En ligne 1" et mâle x mâle (H x l x P) : 13 cm x 11 cm x 6 cm
- 1" mâle x cannelure (H x l x P) : 3 cm x 14 cm x 6 cm
- Angle 1" (H x l x P) : 14 cm x 9 cm x 7 cm
- En ligne/Angle 1½" (H x l x P) : 19 cm x 15 cm x 11 cm
- En ligne/Angle 2" (H x l x P) : 20 cm x 17 cm x 13 cm

Caractéristiques de fonctionnement

- Débit : 0,04 à 27,2 m³/h ; 0,7 à 454,2 l/min
- Pression : 1,4 à 10,3 bars ; 138 à 1034 kPa
- Solénoïde robuste : 24 V c.a., courant d'appel de 370 mA, courant de maintien de 190 mA, 60 cycles ; courant d'appel de 475 mA, courant de maintien de 230 mA, 50 cycles

Options disponibles

- Régulateur de pression Accu-Set™
- Couvercle d'identification d'eau de récupération pour les modèles PGV-101 (n° de réf. 269205) et pour les modèles PGV-151/201 (n° de réf. 607105)
- Solénoïde à impulsion (n° de réf. 458200), certains modèles sont disponibles sans solénoïde pour les applications de solénoïde à impulsion
- Tube protecteur de solénoïde (n° de réf. 464322)
- Kit d'électrovanne d'irrigation goutte-à-goutte (n° de réf. PCZ10125 ou PCZ10140)

Chapeaux à vis captives, membrane et plongeur de solénoïde : fini les pièces perdues pendant l'entretien !

En cas d'entretien, l'électrovanne PGV vous simplifie la vie. Les chapeaux à vis captives sont conçus pour être retirés à l'aide d'une clé à pipe, un tournevis plat ou cruciforme. Toutes les pièces sont captives dans le solénoïde (une fonction très pratique pour une électrovanne, qui empêche toute perte de pièce dans la boue). L'électrovanne PGV est également munie d'orifices de vissage dans le corps de l'électrovanne pour un vissage en toute simplicité. En cas de bouchage des orifices, aucun problème : la vis étant orientée vers le corps, les saletés ressortent dans le bas. (Cela semble simple comme bonjour, mais les produits d'autres marques nécessitent l'enlèvement de l'électrovanne pour nettoyer les débris.)

Accu-Set™ : Enfin un régulateur de pression simple à régler

L'option supplémentaire Accu-Set des électrovannes PGV 1" sans réglage de débit, 1 1/2" ou 2" de Hunter vous permet d'ajuster et de réguler la pression entre 1,4 et 10,3 bars (138 à 1034 kPa) tout en étant certain que vos réglages ne changeront pas d'un iota. Accu-Set peut être installé sur place sur les électrovannes PGV-151 ou PGV-201, sans employer d'outils. Vous découvrirez en outre à quel point Accu-set se règle avec une simplicité déconcertante : il vous suffit de le régler sur la pression désirée grâce au sélecteur situé sur le dessus. Vous ne retrouverez une telle simplicité d'utilisation sur aucun autre appareil de régulation de pression (une raison de plus d'opter pour Hunter).

Le PCZ101est un kit pré-assemblé qui combine l'électrovanne PGV avec un filtre et un régulateur de pression, vous offrant ainsi une zone de contrôle complète pour les applications goutte-à-goutte.

Perte de pression PGV en bars

m³/h	En ligne 1"	Angle 1"	En ligne 1½"	Angle 1½"	En ligne 2"	Angle 2"
0,25	0,1	0,07				
1	0,1	0,07				
2,5	0,12	0,08				
3,5	0,16	0,09				
4,5	0,22	0,12	0,21	0,22	0,08	0,08
7	0,44	0,22	0,22	0,21	0,08	0,08
9			0,24	0,21	0,09	0,09
11			0,26	0,23	0,11	0,09
13,5			0,31	0,26	0,14	0,1
18			0,44	0,37	0,21	0,14
22,5			0,62	0,53	0,31	0,22
27			0,84	0,75	0,44	0,33
30,5					0,56	0,45
34					0,7	0,59

GUIDE DES CARACTERISTIQUES TECHNIQUES

MODELE	CARACTERISTIQUES	OPTIONS MONTEES EN USINE	OPTIONS INSTALLEES PAR L'UTILISATEUR
PGV	**100G** = Vanne en ligne 1", sans réglage de débit 101G = Vanne en ligne 1", avec réglage de débit 100A = Electrovanne d'angle 1", sans réglage de débit 101A = Electrovanne d'angle 1", avec réglage de débit 100MB = Vanne en ligne 1", sans réglage de débit, mâle x cannelure 1" 101MB = Vanne en ligne 1", avec réglage dedébit, mâle x cannelure 100MM = Vanne en ligne 1", sans réglage de débit, mâle x mâle 101MM = Vanne en ligne 1", avec réglage de débit, mâle x mâle 151 = Vanne en ligne/électrovanne d'angle 1-1/2", avec réglage de débit 201 = Vanne en ligne/électrovanne d'angle 2", avec réglage de débit	S = Raccord coulissant x raccord coulissant (ASV uniquement) **B** = Filetage BSP **DC** = Solénoïde à impulsion	AS = Régulateur de pression Accu-Set™ (modèles 1-1/2" et 2" uniquement) R = Couvercle d'identification d'eau de récupération CC = Tube protecteur
▸ **PGV**	▸ **100G**	▸ **B** (ou laisser vide pour NPT)	▸ Laisser vide si aucune option choisie

EXEMPLE ▶ **PGV - 100G - B - DC**

Hunter® THE IRRIGATION INNOVATORS
Hunter Industries Incorporated
1940 Diamond Street, San Marcos, California 92078 USA
www.hunterindustries.com

PGV

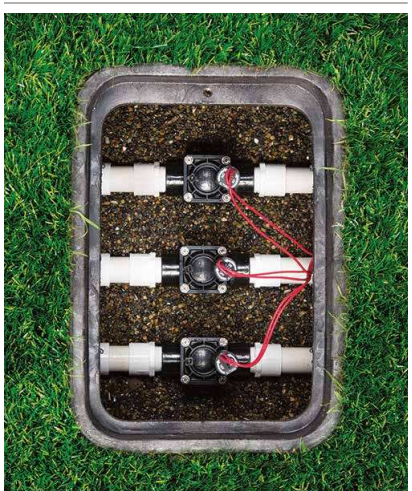

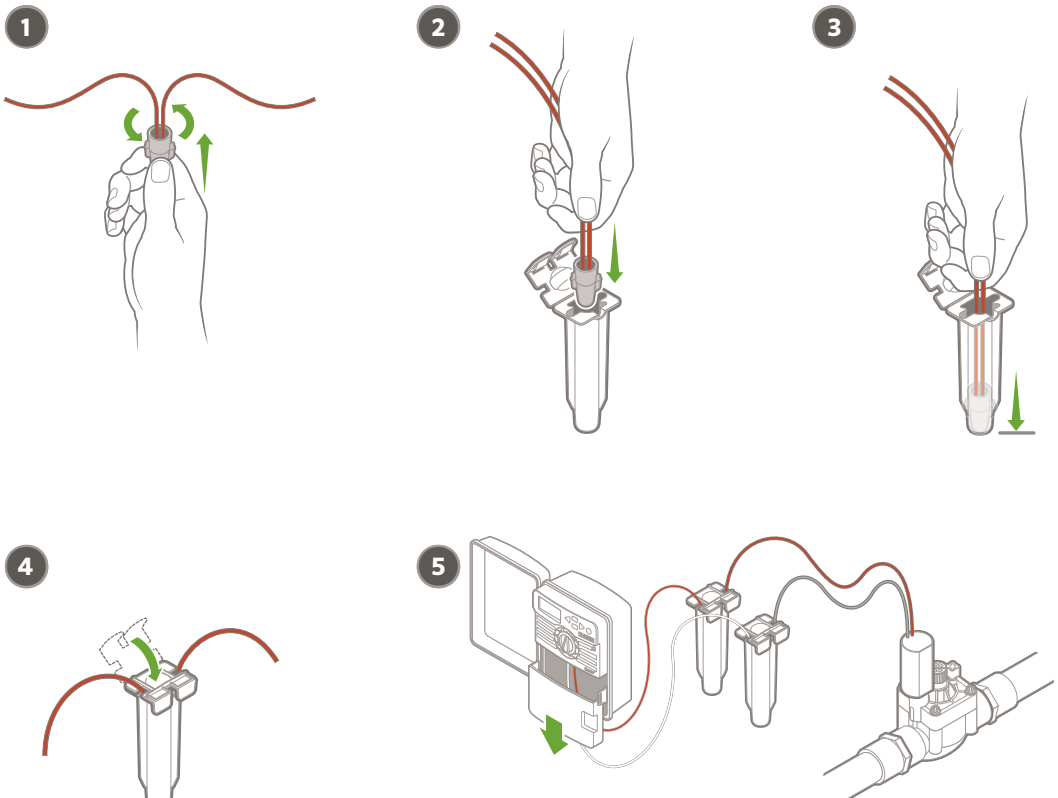

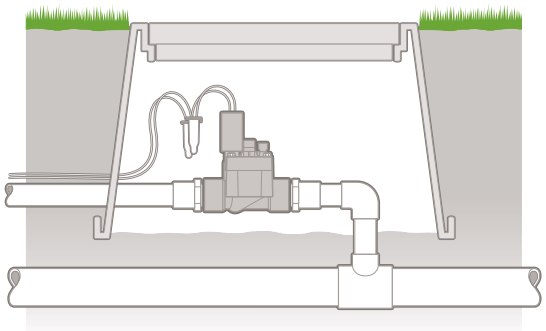

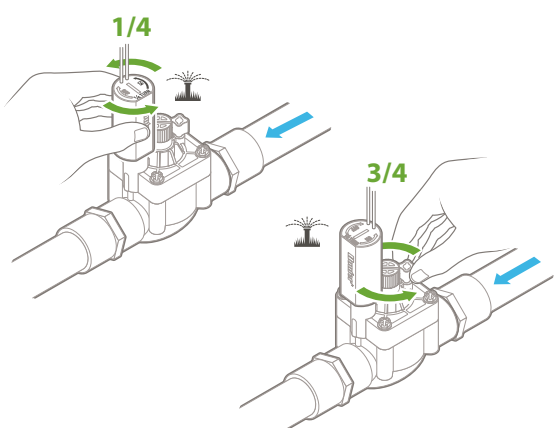
1/4
3/4

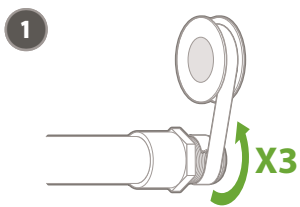
1
X3

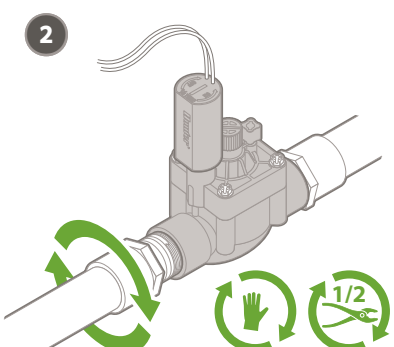
2
1/2

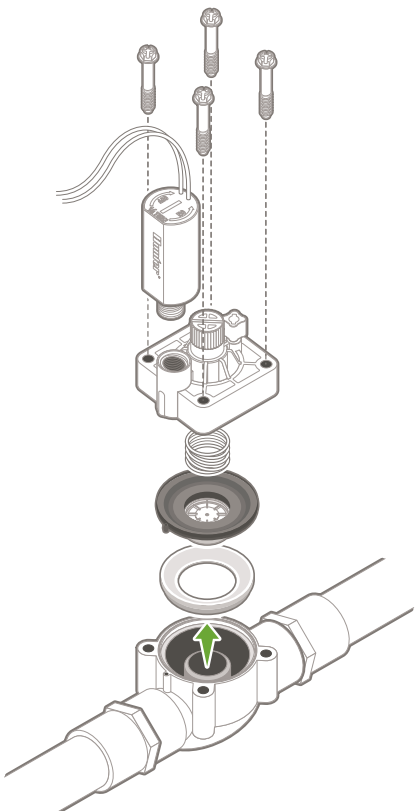

PGV

Taille : **1½" (40 mm), 2" (50 mm)**
Débit : **5 à 34 m³/h ; 75 à 570 l/min**

CARACTÉRISTIQUES

- Application : résidentielle/municipale
- Tailles : 1½", 2" BSP
- La vis de purge manuelle permet un démarrage facile de l'électrovanne
- Le chapeau robuste boulonné offre une résistance maximale
- La membranne à double paroi offre des performances optimales, sans fuite
- Les solénoïdes à impulsion permettent d'utiliser les programmateurs sur piles de Hunter
- Les chapeaux à vis captives garantissent un entretien facile de l'électrovanne
- La fonction bas débit permet l'utilisation des produits de micro-irrigation Hunter
- Le solénoïde 24V moulé avec plongeur indémontable
- Température nominale : 66 °C
- Période de garantie : 2 ans
- ▸ Réglage de débit
- ▸ Couvercle d'identification d'eau usée
- ▸ Compatibilité Accu-Sync®

PGV-151
Diamètre entrée : 1½" (40 mm)
Hauteur : 19 cm
Longueur : 14,5 cm
Largeur : 11 cm

PGV-201
Diamètre entrée : 2" (50 mm)
Hauteur : 20 cm
Longueur : 17 cm
Largeur : 13 cm

CARACTÉRISTIQUES DE FONCTIONNEMENT

- Débit :
  - PGV-151 : 5 à 27 m³/h ; 75 à 450 l/min
  - PGV-201 : 5 à 34 m³/h ; 75 à 570 l/min
- Plage de pression recommandée : 1,5 à 10 bar ; 150 à 1 000 kPa

PGV installé

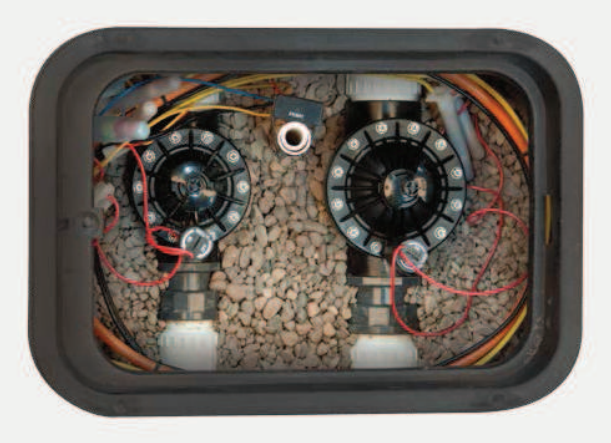

SPÉCIFICATIONS SOLÉNOÏDE

- Solénoïde 24 V
  - Courant d'appel de 350 mA, courant de maintien de 190 mA, 60 Hz
  - Courant d'appel de 370 mA, courant de maintien de 210 mA, 50 Hz

OPTIONS MONTÉES EN USINE

- Électrovanne sans solénoïde
- Solénoïde à impulsion

OPTIONS À INSTALLER PAR L'UTILISATEUR

- Couvercle protecteur de solénoïde (n° de réf. 464322)
- Solénoïde à impulsion (n° de réf. 458200)
- Régulateur de pression Accu-Sync
- Couvercle d'identification eaux usées pour modèle (n° de réf. 607105)

▸ = *Descriptions détaillées des caractéristiques à la page 82*

PGV 1,5" & 2" – GUIDE DES CARACTÉRISTIQUES TECHNIQUES : COMMANDE 1 + 2 + 3 + 4

1 Modèles	2 Entrée/Sortie	3 Options montées en usine	4 Options à installer par l'utilisateur
PGV-151 = Vanne en ligne/électrovanne d'angle 1½" (40 mm), avec réglage de débit **PGV-201** = Vanne en ligne/électrovanne d'angle 2" (50 mm), avec réglage de débit	**(vide)** = Femelle NPT **B** = Filetages BSP	**(vide)** = Aucune option **DC** = Solénoïde à impulsion **LS** = Électrovanne sans solénoïde	**(vide)** = Aucune option **R** = Couvercle d'identification d'eau usée (*série PGV-101 uniquement*) **DC** = Solénoïde à impulsion **CC** = Couvercle protecteur de solénoïde **AS-ADJ** = Régulateur de pression réglable Accu-Sync® **AS-xx*** = Régulateur de pression Accu-Sync **xx*** Choisir sa pression : **20** = *1,4 bar*, **30** = *2,1 bar*, **40** = *2,8 bar*, **50** = *3,5 bar*, **70** = *4,8 bar*

Exemples :
PGV-151 - B - AS-ADJ = Vanne en ligne/électrovanne d'angle 1½" (40 mm), filetages BSP et un régulateur de pression réglable Accu-Sync®

PERTE DE PRESSION PGV EN BAR

Débit m³/h	25 mm En ligne	40 mm En ligne	40 mm Angle	50 mm En ligne	50 mm Angle
0,3	0,1				
1,0	0,1				
2,5	0,1				
3,5	0,2				
4,5	0,2	0,2	0,2	0,1	0,1
7,0	0,4	0,2	0,2	0,1	0,1
8,0	1,0	0,2	0,2	0,1	0,1
9,0	1,0	0,2	0,2	0,1	0,1
11,0		0,3	0,2	0,1	0,1
13,5		0,3	0,3	0,1	0,1
18,0		0,4	0,4	0,2	0,1
22,5		0,6	0,5	0,3	0,2
27,0		0,8	0,8	0,4	0,3
30,5				0,6	0,5
34,0				0,7	0,6

PERTE DE PRESSION PGV EN kPa

Débit l/min	25 mm En ligne	40 mm En ligne	40 mm Angle	50 mm En ligne	50 mm Angle
4	8				
20	9,5				
40	13				
55	11				
75	22	20	22	4	9
95	31	20	21	5,5	9
115	62	21	21	7,5	9,5
135	112	22	21	9	10
150	136	25	23	12	11
200		27	24	14	12
325		47	41	26	19
400		65	59	33	24
500		96	92	43	32
625				56	45
775				74	64